KANALIZAČNÍ ŘAD "A"

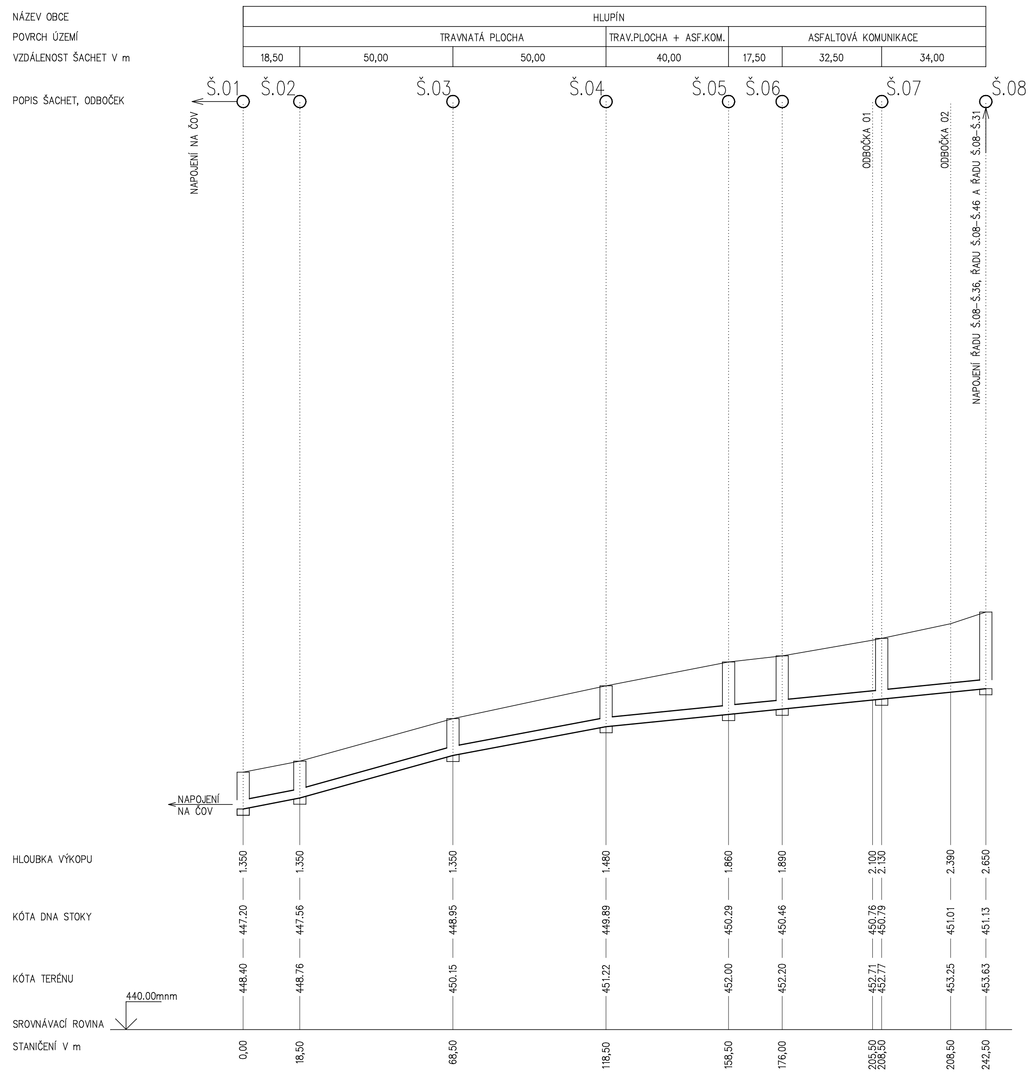

NÁZEV OBCE	HLUPÍN																
POVRCH ÚZEMÍ	TRAVNATÁ PLOCHA					TRAV.PLOCHA + ASF.KOM.		ASFALTOVÁ KOMUNIKACE									
VZDÁLENOST ŠACHET V m	18,50	50,00		50,00		40,00		17,50	32,50		34,00						
POPIS ŠACHET, ODBOČEK	Š.01	Š.02		Š.03		Š.04		Š.05	Š.06		Š.07					Š.08	
HLOUBKA VÝKOPU	1,350	1,350		1,350		1,480		1,860	1,890		2,100	2,100		2,390		2,650	
KÓTA DNA STOKY	447,20	447,56		448,95		449,89		450,29	450,46		450,76	450,79		451,01		451,13	
KÓTA TERÉNU	448,40	448,76		450,15		451,22		452,00	452,20		452,71	452,77		453,25		453,63	
STANIČENÍ V m	0,00	18,50		68,50		118,50		158,50	176,00		209,50	209,50		208,50		242,50	
SPÁD % DÉLKA m	1,95	18,50	2,78		50,00	1,88	50,00	1,00									124,00
PROFIL, MATERIÁL, DÉLKA	DN 300							PVC–U SN8									242,50

KANALIZAČNÍ ŘAD "C"

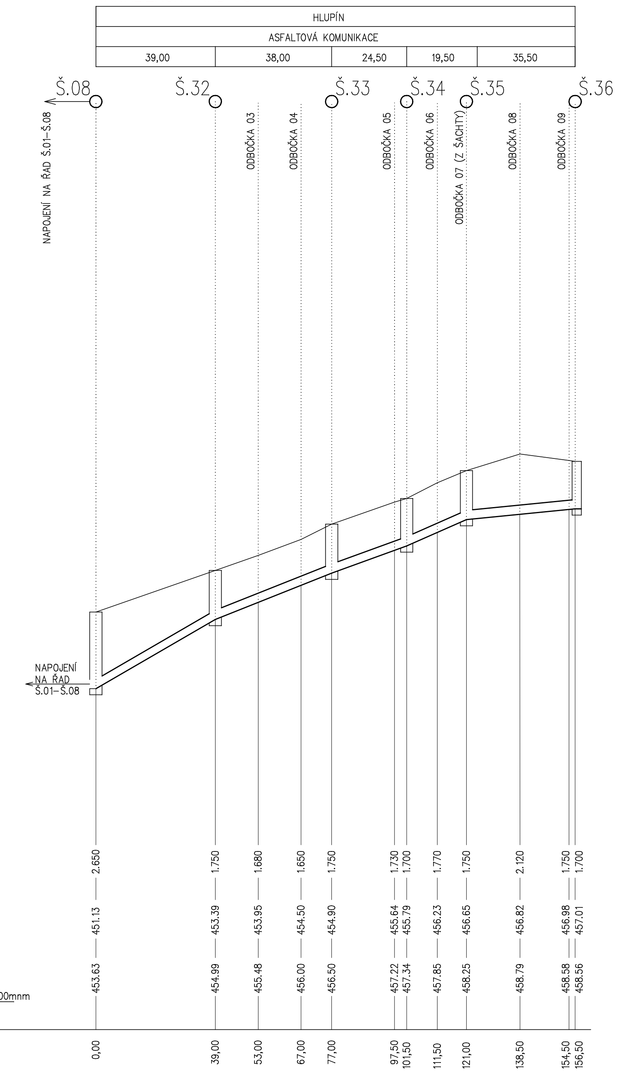

NÁZEV OBCE	HLUPÍN																
POVRCH ÚZEMÍ	ASFALTOVÁ KOMUNIKACE																
VZDÁLENOST ŠACHET V m	39,00		38,00		24,50		19,50		35,50								
POPIS ŠACHET, ODBOČEK	Š.08	Š.32		Š.33		Š.34		Š.35		Š.36							
HLOUBKA VÝKOPU	2,650	1,750	1,680	1,650	1,750	1,720	1,700	1,770	1,750	2,120	1,750	1,700					
KÓTA DNA STOKY	451,13	453,39	453,95	454,50	454,90	455,64	455,79	456,23	456,65	456,82	456,88	457,01					
KÓTA TERÉNU	453,63	454,99	455,48	456,00	456,50	457,22	457,34	457,85	458,25	458,79	458,58	458,56					
STANIČENÍ V m	0,00	39,00	53,00	67,00	77,00	97,50	101,50	111,50	121,00	138,50	154,50	156,50					
SPÁD % DÉLKA m	5,79	39,00	3,97	38,00	3,63	24,50	4,41	19,50	1,00	35,50							
PROFIL, MATERIÁL, DÉLKA	DN 300					PVC–U SN8											156,50

KANALIZAČNÍ ŘAD "D"

NÁZEV OBCE	HLUPÍN																
POVRCH ÚZEMÍ	ASF.KOM.	NEZPEVNĚNÁ KOMUNIKACE															
VZDÁLENOST ŠACHET V m	13,50	24,00		25,00		17,00		17,00		27,50							
POPIS ŠACHET, ODBOČEK	Š.08	Š.41		Š.42		Š.43		Š.44		Š.45		Š.46					
HLOUBKA VÝKOPU	2,650	1,750	1,700	1,680	1,700	1,650		1,650		1,650		1,650					
KÓTA DNA STOKY	451,13	452,43	453,31	453,73	453,85	455,61		456,23		457,07		457,50					
KÓTA TERÉNU	453,63	454,03	454,95	455,26	455,40	457,11		457,73		458,57		459,00					
STANIČENÍ V m	0,00	13,50	28,50	35,50	37,50	62,50		79,50		96,50		124,00					
SPÁD % DÉLKA m	9,62	13,50	5,92	24,00	7,04	25,00	3,65	17,00	4,94	17,00	1,56	27,50					
PROFIL, MATERIÁL, DÉLKA	DN 300					PVC–U SN8						124,00					

KANALIZAČNÍ ŘAD "E"

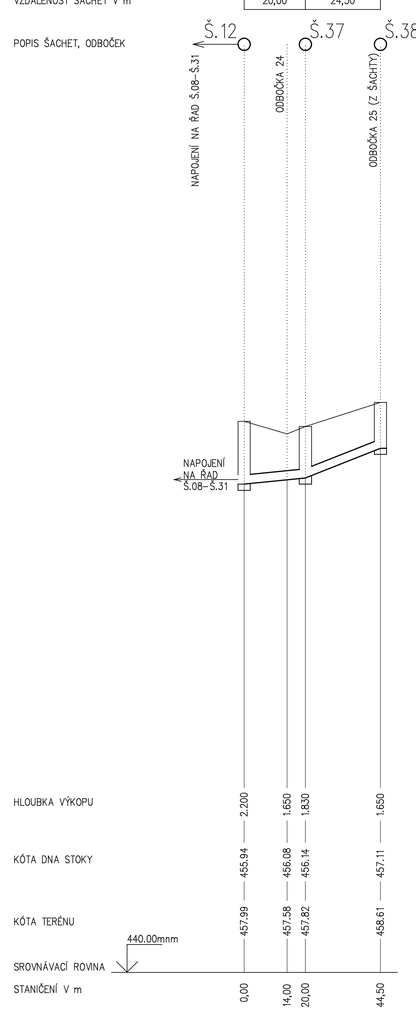

NÁZEV OBCE	HLUPÍN																
POVRCH ÚZEMÍ	ASFALTOVÁ+NEZP.KOM.					NEZPEVNĚNÁ KOMUNIKACE											
VZDÁLENOST ŠACHET V m	20,00					24,50											
POPIS ŠACHET, ODBOČEK	Š.12					Š.37					Š.38						
HLOUBKA VÝKOPU	2,200					1,650		1,830			1,650						
KÓTA DNA STOKY	455,94					456,08		456,14			457,11						
KÓTA TERÉNU	457,99					457,58		457,82			458,61						
STANIČENÍ V m	0,00					14,00		20,00			44,50						
SPÁD % DÉLKA m	1,00	20,00	3,96		24,50												
PROFIL, MATERIÁL, DÉLKA	DN 300		PVC–U SN8		44,50												

KANALIZAČNÍ ŘAD "F"

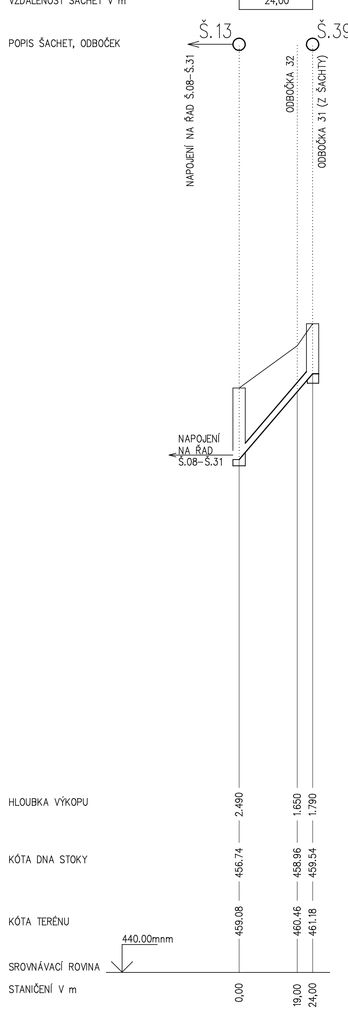

NÁZEV OBCE	HLUPÍN																
POVRCH ÚZEMÍ	ASFALTOVÁ KOMUNIKACE																
VZDÁLENOST ŠACHET V m	24,00																
POPIS ŠACHET, ODBOČEK	Š.13					Š.39											
HLOUBKA VÝKOPU	2,490					1,850		1,790									
KÓTA DNA STOKY	456,74					458,96		459,54									
KÓTA TERÉNU	459,08					460,46		461,18									
STANIČENÍ V m	0,00					19,00		24,00									
SPÁD % DÉLKA m	11,67	24,00															
PROFIL, MATERIÁL, DÉLKA	DN 300	PVC–U SN8				24,00											

KANALIZAČNÍ ŘAD "G"

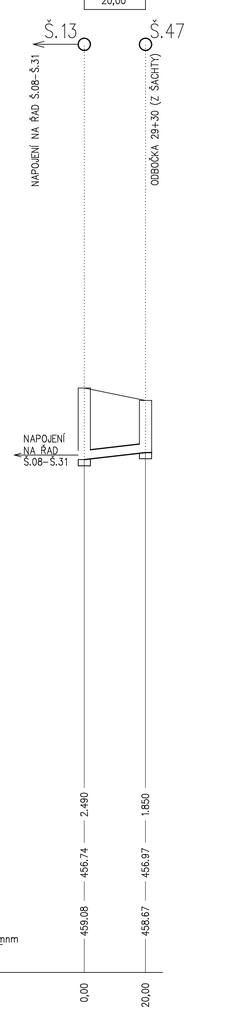

NÁZEV OBCE	HLUPÍN																
POVRCH ÚZEMÍ	TRAVNATÁ PLOCHA																
VZDÁLENOST ŠACHET V m	20,00																
POPIS ŠACHET, ODBOČEK	Š.13					Š.47											
HLOUBKA VÝKOPU	2,490					1,850											
KÓTA DNA STOKY	456,74					456,97											
KÓTA TERÉNU	459,08					458,67											
STANIČENÍ V m	0,00					20,00											
SPÁD % DÉLKA m	1,15	20,00															
PROFIL, MATERIÁL, DÉLKA	DN 300	PVC–U SN8				20,00											

KANALIZAČNÍ ŘAD "H"

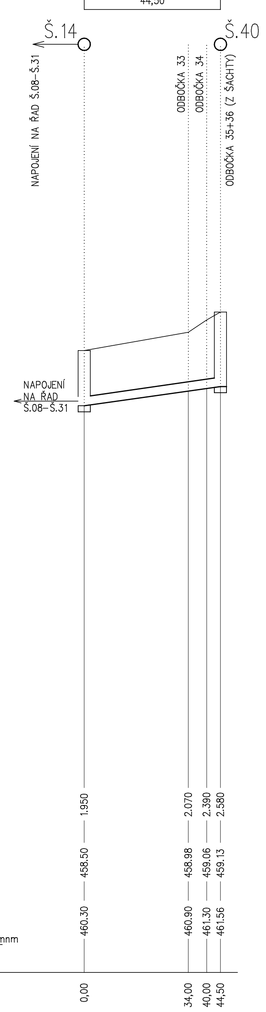

NÁZEV OBCE	HLUPÍN																
POVRCH ÚZEMÍ	NEZPEVNĚNÁ KOMUNIKACE+TRAVNATÁ PLOCHA																
VZDÁLENOST ŠACHET V m	44,50																
POPIS ŠACHET, ODBOČEK	Š.14					Š.40											
HLOUBKA VÝKOPU	1,950					2,070		2,390		2,590							
KÓTA DNA STOKY	458,50					458,96		459,06		459,13							
KÓTA TERÉNU	460,30					460,90		461,30		461,56							
STANIČENÍ V m	0,00					34,00		40,00		44,50							
SPÁD % DÉLKA m	1,42	44,50															
PROFIL, MATERIÁL, DÉLKA	DN 300	PVC–U SN8				44,50											

KANALIZAČNÍ ŘAD "I"

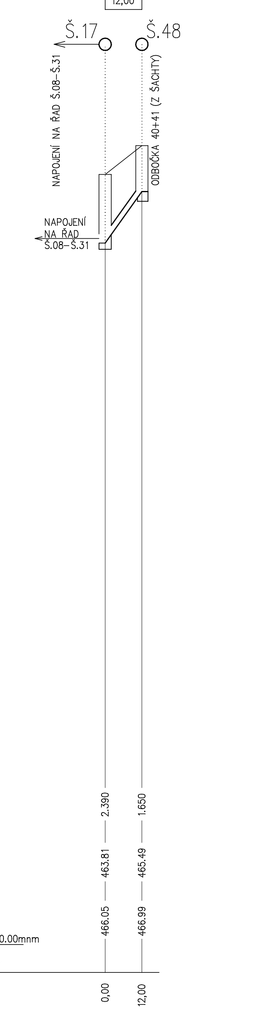

NÁZEV OBCE	HLUPÍN																
POVRCH ÚZEMÍ	ASFALTOVÁ KOMUNIKACE																
VZDÁLENOST ŠACHET V m	12,00																
POPIS ŠACHET, ODBOČEK	Š.17					Š.48											
HLOUBKA VÝKOPU	2,390					1,650											
KÓTA DNA STOKY	463,81					465,49											
KÓTA TERÉNU	466,05					466,99											
STANIČENÍ V m	0,00					12,00											
SPÁD % DÉLKA m	14,00					12,00											
PROFIL, MATERIÁL, DÉLKA	DN 300					12,00											
	PVC–U SN8																

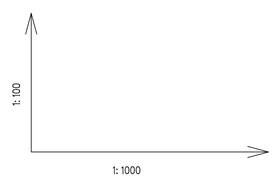

ZODP.PROJEKTANT	VYPRACOVAL	KRESLIL	K+K KONZULT s.r.o. IČO: 28095707 DIČ: CZ28095707
ING. J. KORBEL	J. CAPÓRKA	J. CAPÓRKA	
OBEC: HLUPÍN		K.ÚŘAD: STRAKONICE	
INVESTOR: OBEC HLUPÍN, HLUPÍN 54, 386 01 STRAKONICE			
STAVBA: NOVOSTAVBA SPLAŠKOVÉ KANALIZACE A ČOV V OBCI HLUPÍN SO 01 – KANALIZAČNÍ ŘADY parcely č. kat. 598/5, 602/2, 603/2, 1072, 1428/1, 1432, 1436, 1438/1, 1452/1, 1452/3, 1454, 1456/1, 1456/5 v k. ú. Hlupín			MĚŘÍTKO 1: 1000/100
			DATUM KVĚTEN 2015
OBSAH : PODÉLNÝ PROFIL – ŘAD "A, C, D, E, F, G, H, I"			Č.VÝKR. 4 / PARÉ Č.